ALN SERIES

■左右勝手共通

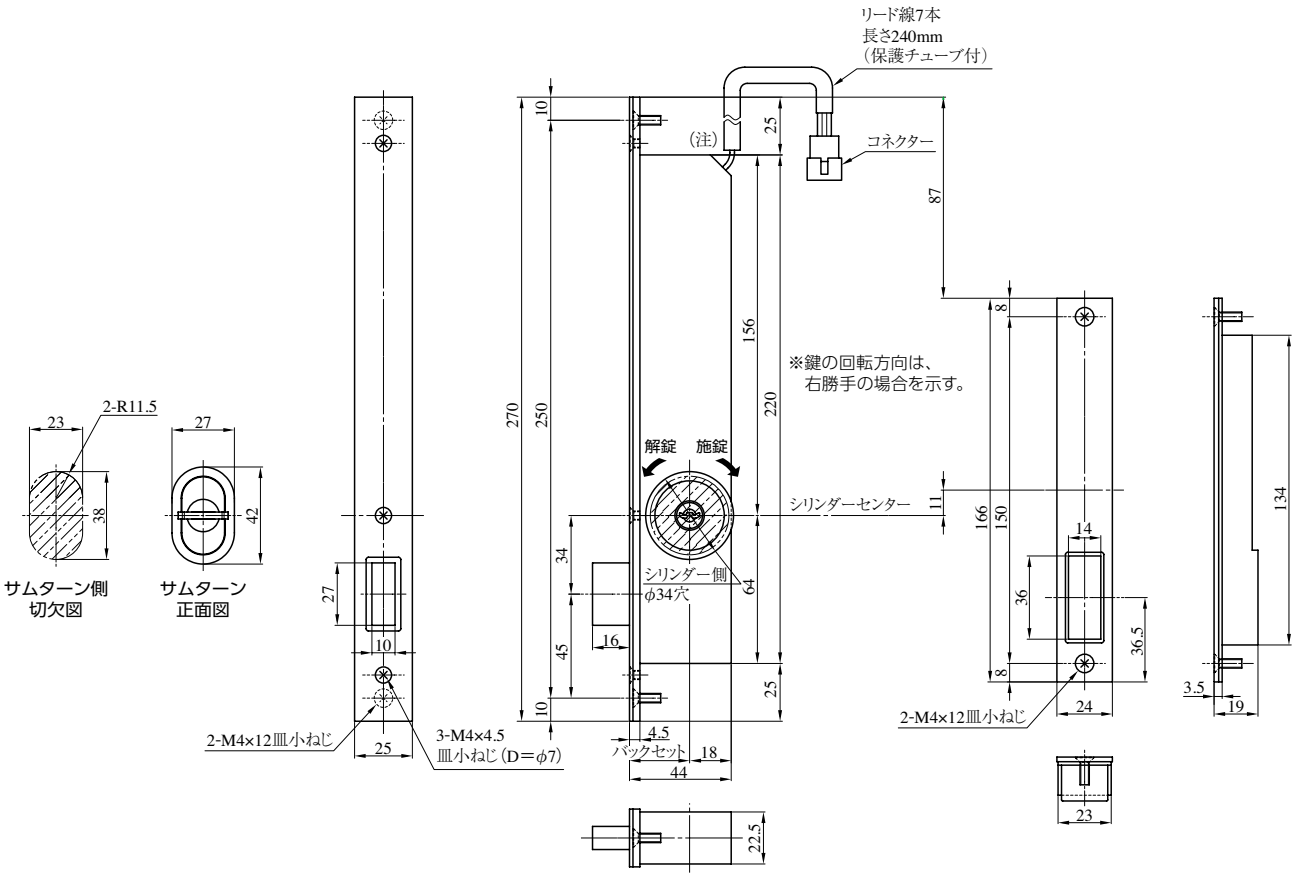

（注）電気錠の切欠には通線とブッシングの余裕をみてください。（10mm程度）

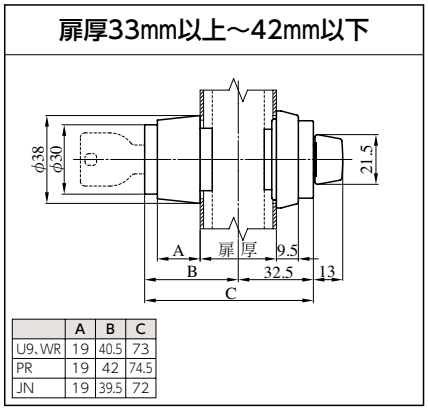

	A	B	C
U9、WR	19	40.5	73
PR	19	42	74.5
JN	19	39.5	72

装着可能シリンダー	型　式	機　能	バックセット（mm）／ケース深さ（mm）	扉厚（mm以上～mm以下）
U9 WR PR JN	ALN	1 2 3 4	26／44	33～42